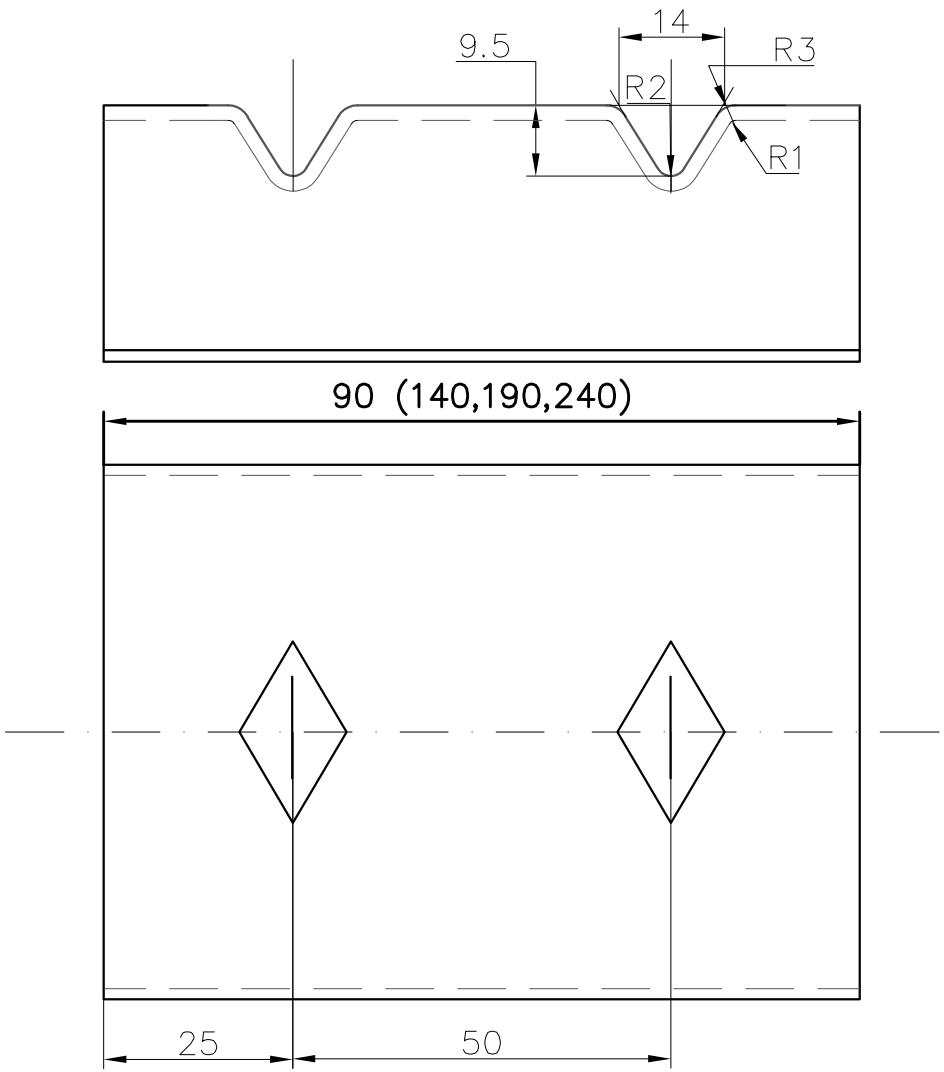

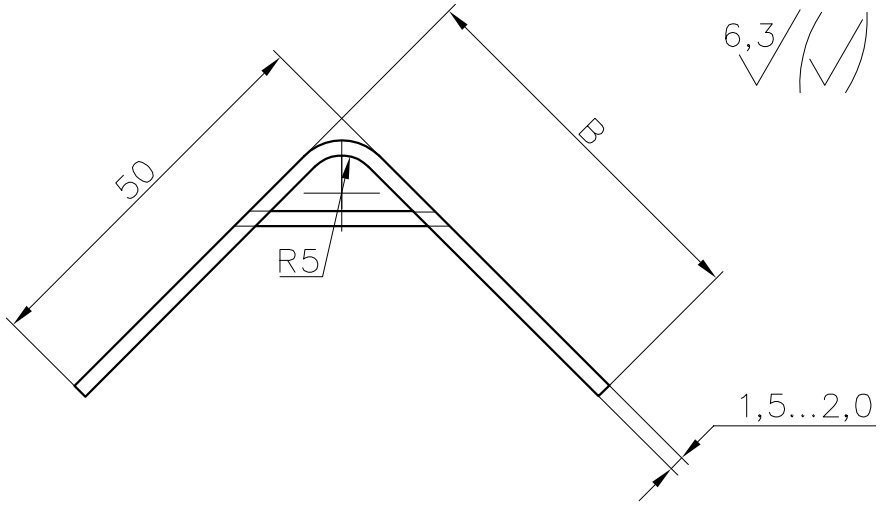

1. Предельные отклонения размеров: H14, h14, +IT14/2.
2. Размер уголка B-переменный (50мм,-250мм)

					Уголок	Лит.	Масса	Масштаб
Изм.	Лист	№ докум.	Подп.	Дата				1:1
Разраб.								
Пров.						Лист	Листов 1	
Т.контр.								
					А–О–1,5...2,0*1000ГОСТ19904–74			
Н.контр.					08кп МТ–УР–1 ГОСТ 14918–80			
Утв.								